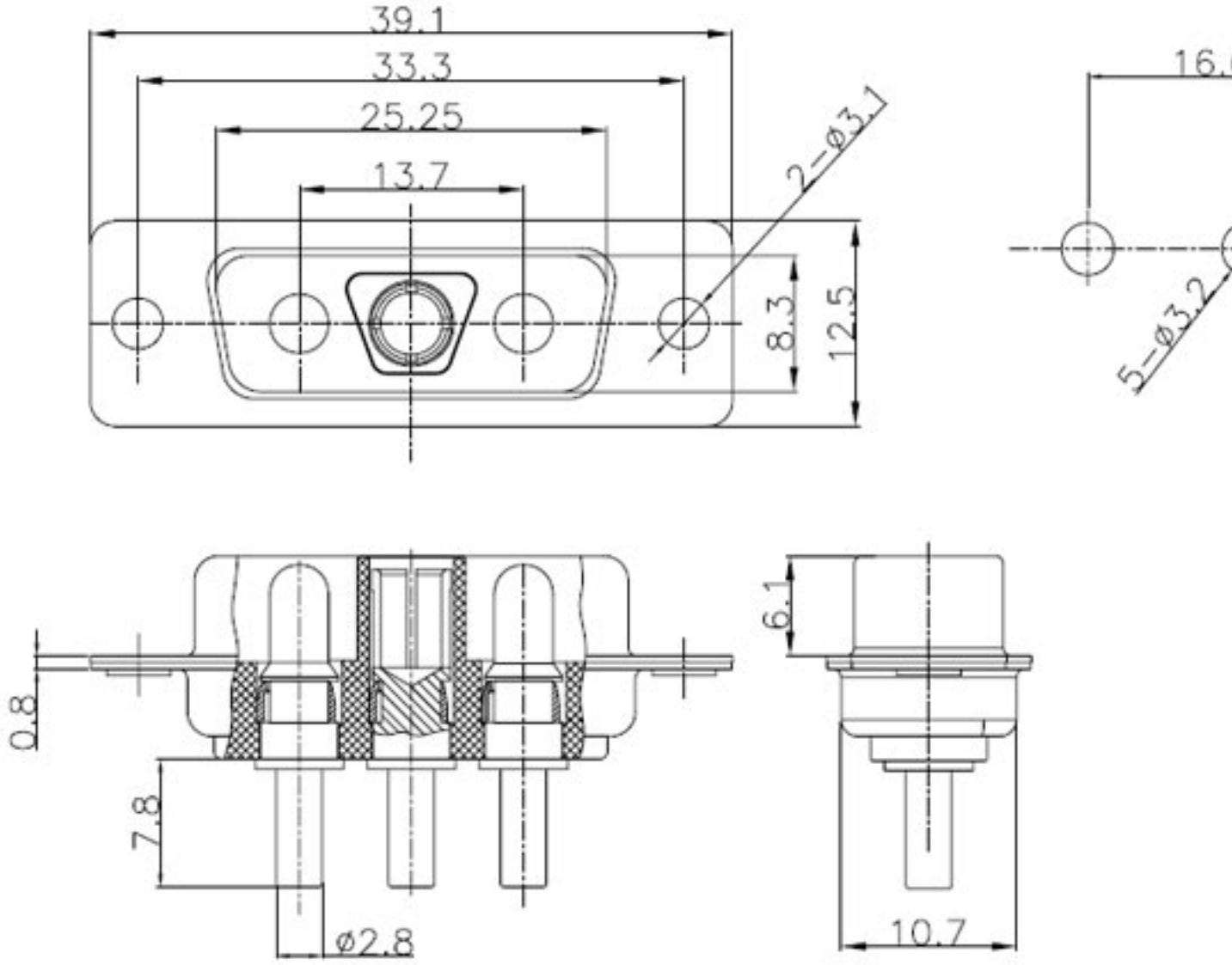


□□□□PDF□□□□□□□□□DMP2-3V3J-03-SZPRETEK (303.07 kB)

D□□□□□□□□□□□□□□□□□、□□□□□□□□□□□□□□□□、□□、□□、□□、□□、□□□□□□□。

□□□□D□□□□□□□□