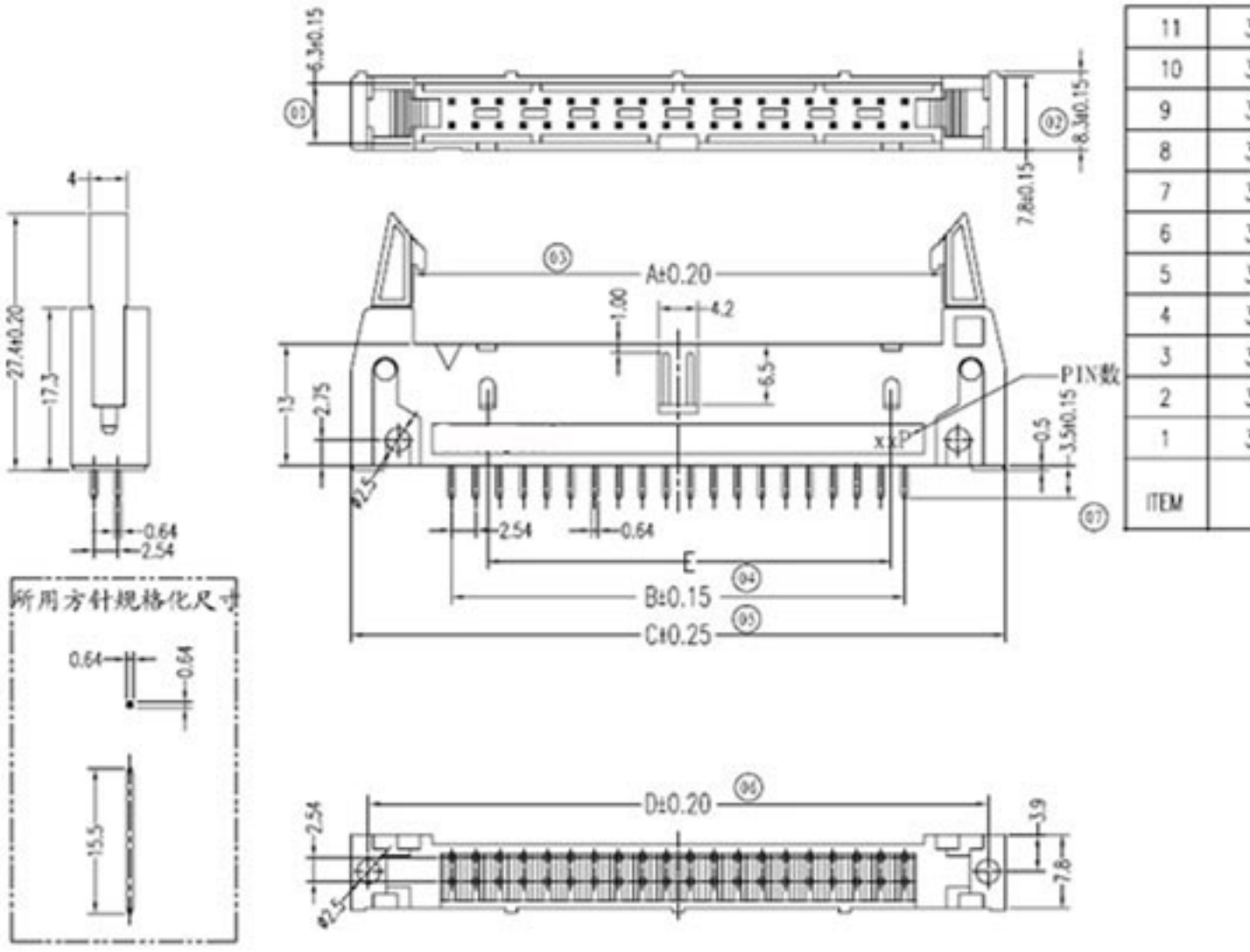

11
10
9
8
7
6
5
4
3
2
1
ITEM
PIN数
xxP
A±0.20
B±0.15
C±0.25
D±0.20
E
6.3±0.15
8.3±0.15
7.8±0.15
27.4±0.20
17.3
4
0.64
2.54
所用方针规格化尺寸
15.5
1.00
4.2
6.5
13
2.75
3.5±0.15
0.5
3.9
7.8

□□□□□□□□□□□□□□□□