□□□□□|□□□□□|□□□□□|**2MM**□□□|**SMA**□□□|□□□|□□□-□□□□□□□□□□□□□□
□□□□□5K2

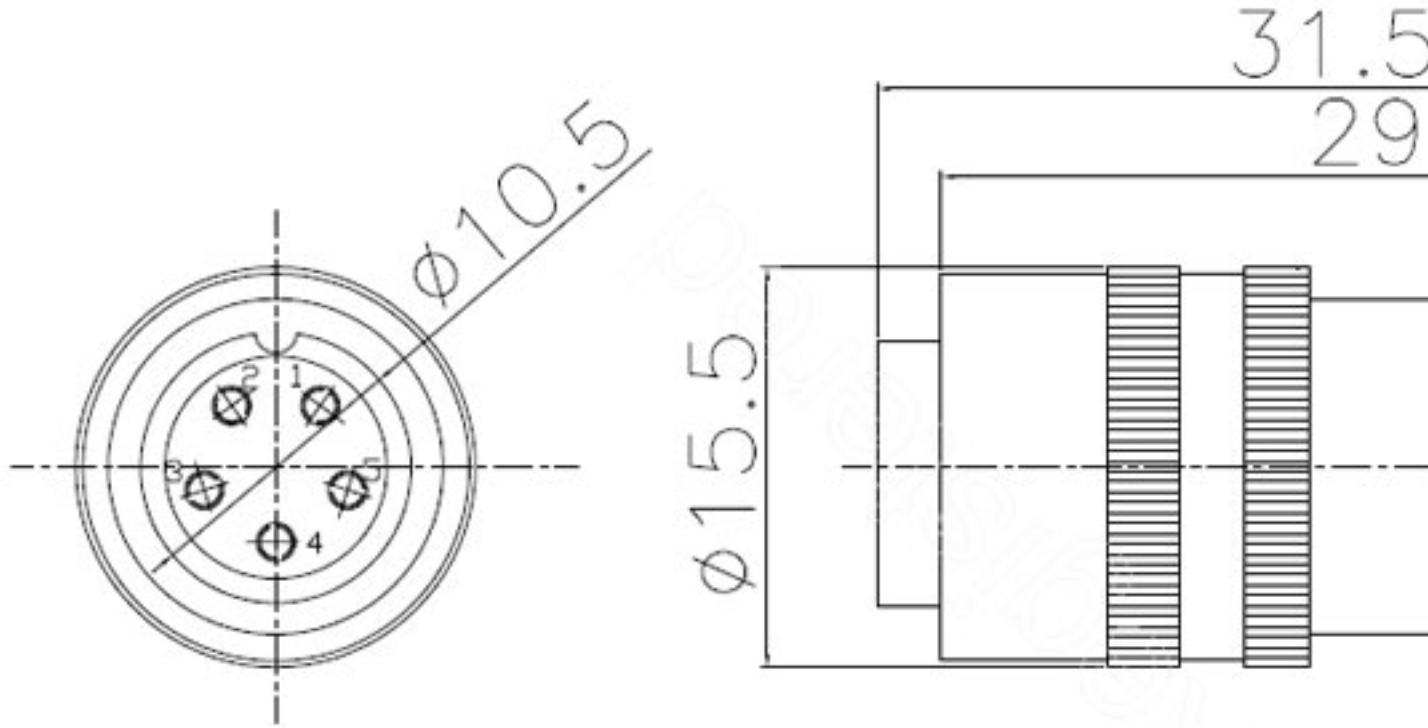

□□□□**PDF**□□□□□□□□□XS12K-5PY-XS12J-5PY-SZPRETEK (373.16 kB)