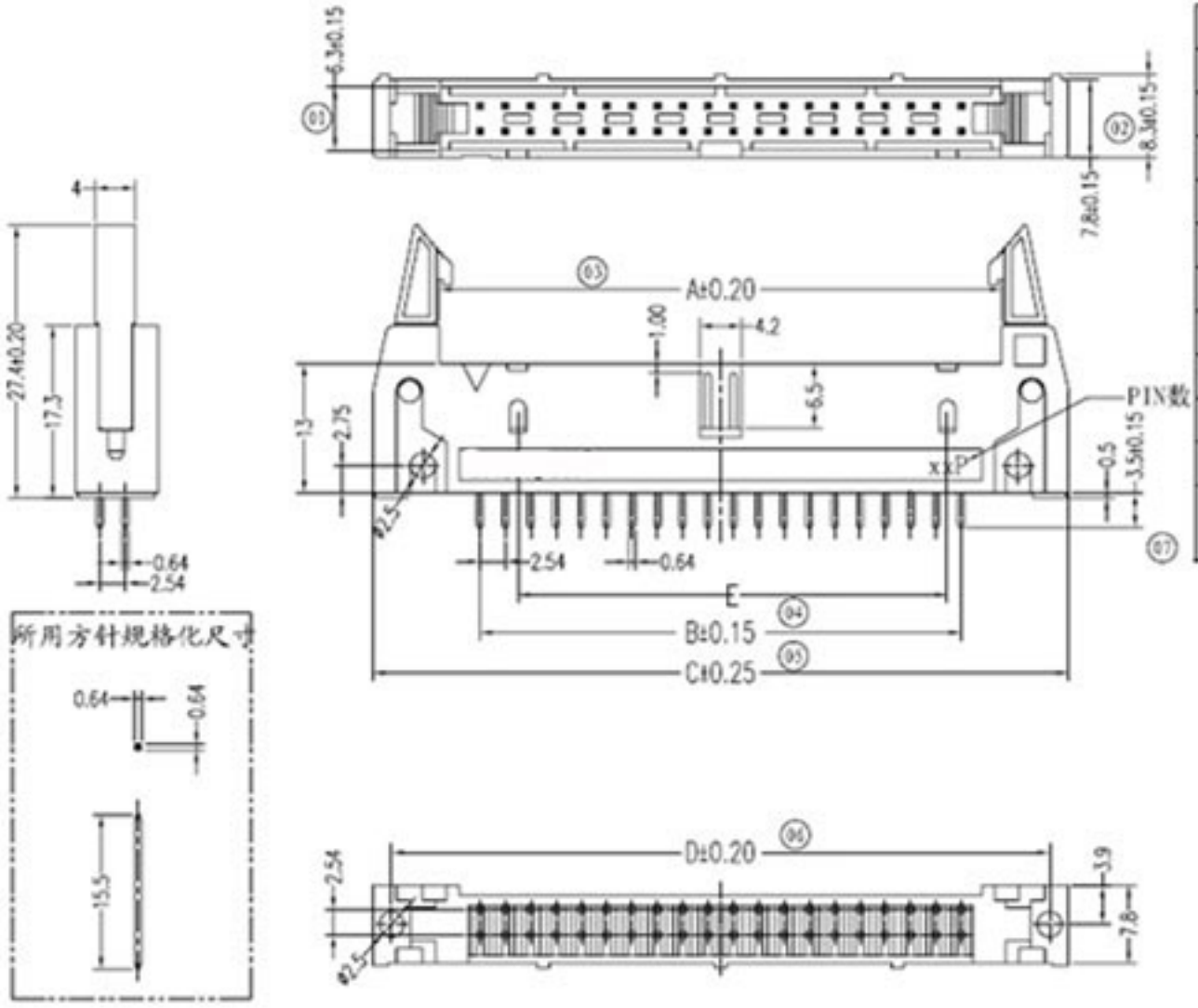
6.3±0.15
8.3±0.15
7.8±0.15
A±0.20
1.00
4.2
6.5
PIN数
xxP
0.5
3.5±0.15
1.3
2.75
ø2.5
2.54
0.64
E
B±0.15
C±0.25
D±0.20
3.9
7.8
4
27.4±0.20
17.3
0.64
2.54
所用方针规格化尺寸
0.64
0.64
15.5
11
10
9
8
7
6
5
4
3
2
1
ITEM

□□□□□□□□□□□□□□□□-□□□□□□□□□□□□□□□□