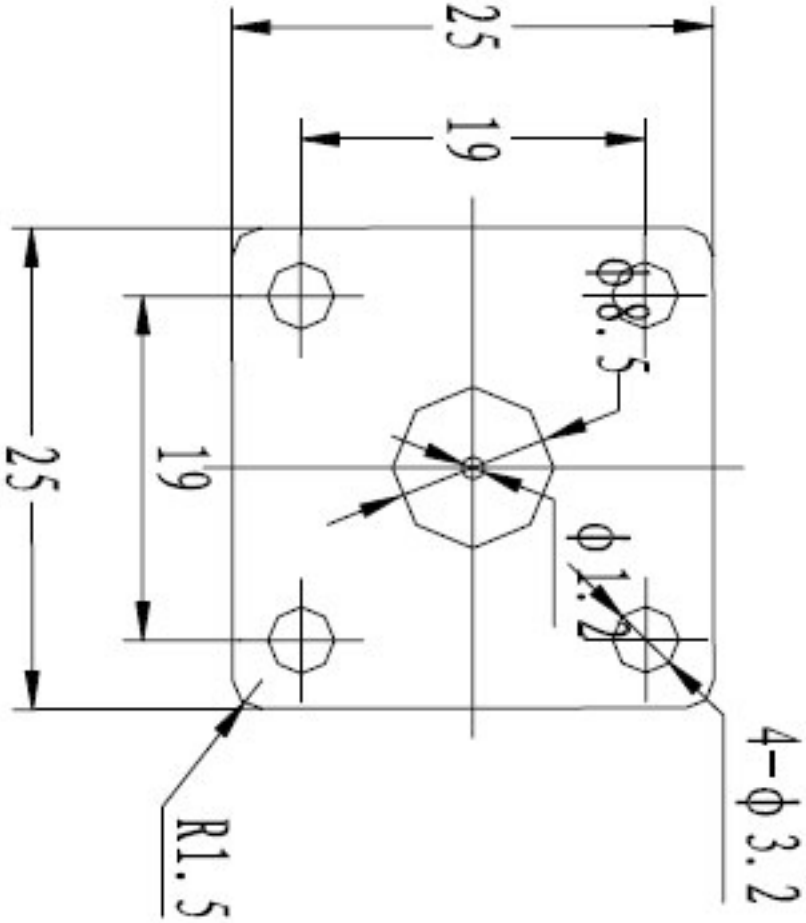

□□□□□□**BNC**□□□□□□□□□□□□□□**PDF**□□□□□□BNC-Catalog-SZPRETEK (542.98 kB)

BNC-KF-4-3 □□□□□□□

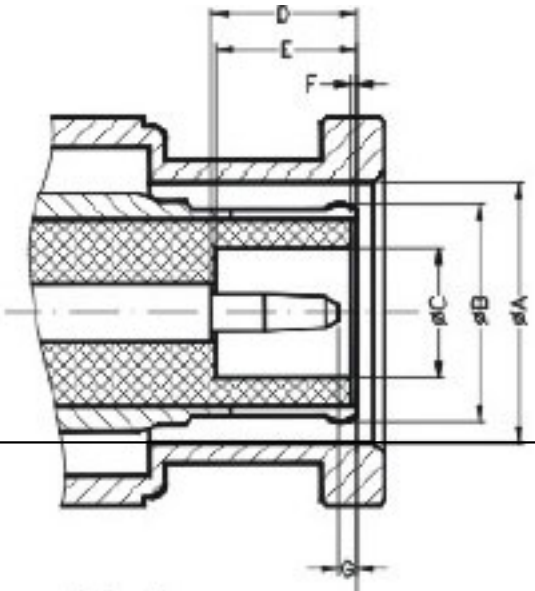

BNC □□□□□