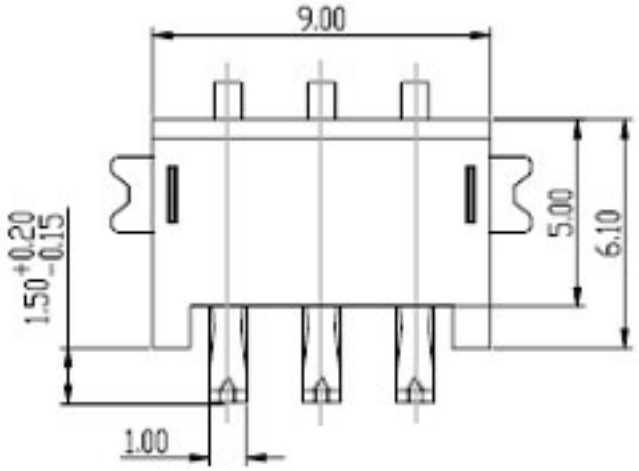

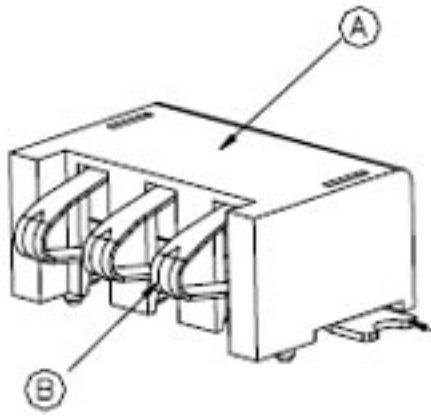

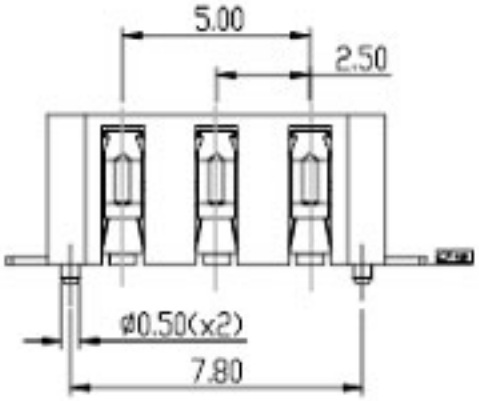

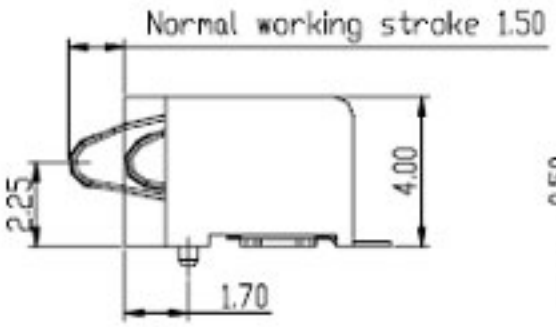

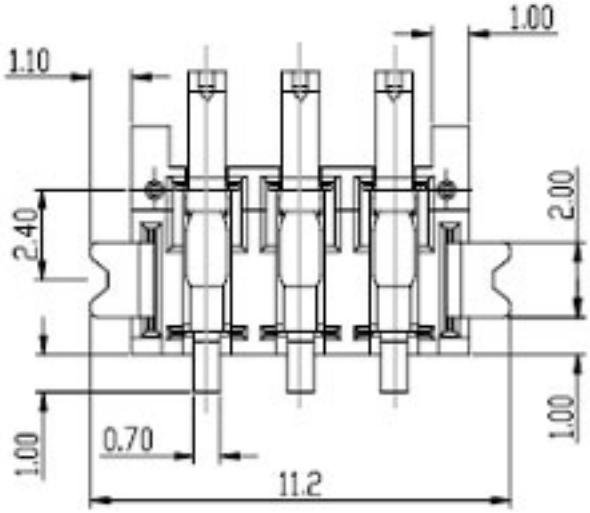

□□PDF□□□□□□□□BC-2.5-4.0-029-SZPRETEK (324.07 kB)